ISUZU

P 75

190 cv Série Bleu OBD-E (*7,5 ton*)

OBD-E

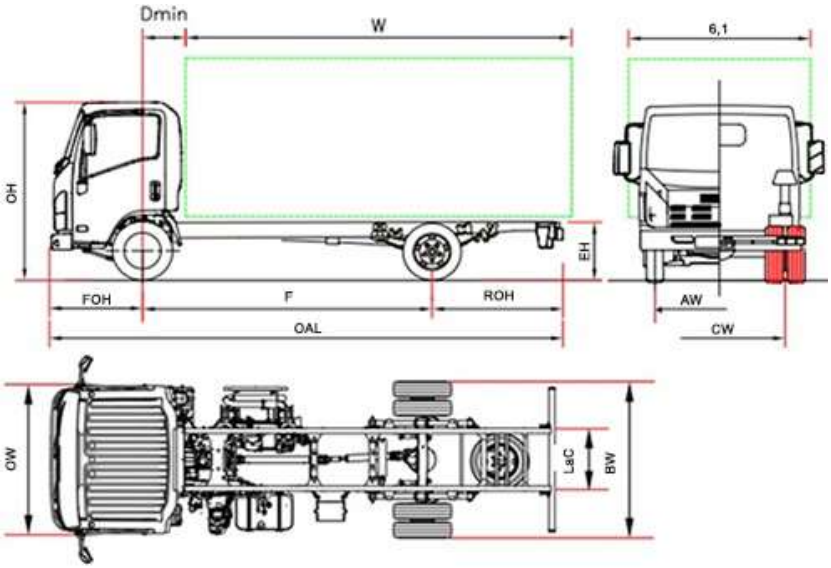

P 75		P 75 F	P 75 H	P 75 K	P 75 M
Passo	F	2765	3365	3815	4475
Lunghezza autotelaio	OAL	5440	6040	6690	7870
Lunghezza carrozzeria min. (1)	W	3630	4230	4880	6060
Lunghezza carrozzeria max. (1)	W	3970	4570	5220	6400
Sbalzo posteriore telaio	ROH	1560	1560	1760	2280
Altezza telaio	EH	800			
Altezza cabina	OH	2265			
Larghezza autotelaio	BW	2115			
Larghezza cabina (2)	OW	2040			
Larghezza carrozzeria (3)	6,1	2345			
Asse anteriore – retro cabina	D min	700 (6)			
Sbalzo anteriore	FOH	1110			
Ingombro telaio	LaC	850			
Carreggiata anteriore	AW	1680			
Carreggiata posteriore	CW	1650			
Altezza minima da terra	HH	185 (7)			
Diametro di volta (m) (4)	Dia	10,6	12,6	14,1	16,3
PESI (kg)					
Tara in ordine di marcia (5)		2960	2960	2990	3010
Tara asse ant./post.		1950/1010	1950/ 1010	1980/ 1010	2030/ 980
Massa totale a terra		7500			
Massa max. ammissibile asse ant./post.		3100 / 5800			
Massa rimorchiabile frenata/ Massa rimorchiabile non frenata		3500 / 750			

1. Le lunghezze riportate si riferiscono ad un veicolo con carico distribuito in modo uniforme fino alla massima capacità di carico dell'assale senza modifiche all'autotelaio (per le dimensioni con modifiche all'autotelaio contattare l'ufficio tecnico)
2. Indicatori di direzione e specchietti retrovisori esclusi
3. Larghezze possibili con bracci specchi opzionali 2115/2170 – 2170/2345 – 2345/2465
4. Diametro di volta a terra (impronta pneumatici).
5. La tara comprende la ruota di scorta, il serbatoio pieno, il conducente. NEES II + 35 kg.
6. Con altezza minima controtelaio = 100 mm
7. Punto di luce libera: differenziale posteriore

VERSIONE PROVVISORIA: Dati da confermare in fase di omologazione.

N.B. Le quotazioni e i dati tecnici riportati in questa raccolta, possono essere variati in qualsiasi momento e senza alcun preavviso. Le dimensioni ed i pesi indicati sono da considerarsi unicamente come linea guida. Gli allestitori sono responsabili di assicurare che tutti i requisiti legali siano rispettati. Isuzu non si assume alcuna responsabilità in caso le informazioni fornite contengano dati, descrizioni od illustrazioni errate.

P 75 - Passo (mm) F 2765 - H 3365 - K 3815 - M 4475

APRILE 2024

Versioni ed equipaggiamenti	NEES 2 + Cruise control	
	Guida a destra (Passo F)	

Accessori di serie		
• EGR - DPD - SCR • Display MID • Freno motore • Retrovisori elettrici e riscaldati • Immobilizer • Cicalino cinture di sicurezza • Chiusura centralizzata con telecomando	• Sedile molleggiato • Sicurezza ribaltamento cabina • Posizione volante regolabile (inclinazione ed altezza) • Fendinebbia ant. e post. • Autoradio DAB+, USB, Bluetooth • Avvisatore retromarcia	• Regolazione manuale altezza fari • Luci LED anteriori • Luci diurne • Illuminazione automatica fari • Limitatore velocità (90km/h) • Alzacristalli elettrico

Optional	• Aria condizionata	

Motore	**ISUZU 4HK1E6C 4 cilindri.** Intercooler, common-rail a iniezione diretta. Sovralimentato con turbocompressore a geometria variabile. CILINDRATA 5193 cm^3 POTENZA 140kW (190 cv) 2600 giri/min COPPIA 510 Nm 1600 – 2800 giri/min NORMATIVA EMISSIONI EURO VI OBD-E.

Sistemi di sicurezza	ABS **ESC (Controllo elettronico della stabilità) con ASR** **LDWS** **AEBS (riconoscimento pedoni)** SRS 2 Airbag (Cond. / Pass.)	
Serbatoio	**90 L**	**16 L** Ad-Blue®
Cambio e rapporto al ponte	6 marce MZZ6F 6.369 - 3.767 - 1.966 - 1.355 - 1.000 - 0.782; Retromarcia 6.369; Rapporto al ponte 4.100 (41/10)	
Cambio	**Manuale**	NEES 2
Dimensioni longheroni telaio	Larghezza 70 mm, Altezza 216 mm, Spessore 6 mm	
Numero posti	3	
Assi	2 Asse posteriore motore con ruote gemellate	
Pneumatici	Anteriori 215/75 R17,5C semplici. Posteriori 215/75 R17,5C doppi.	
Freni	Freni a disco anteriori e posteriori. Sistema idraulico a pedale su 4 ruote, servofreno a depressione a norme CEE con ABS, circuiti indipendenti su entrambi gli assi. Freno di stazionamento manuale sull'albero di trasmissione.	
Sospensioni	Anteriori a balestre paraboliche, posteriori semiellittiche integrate da tamponi in gomma di fine corsa; ammortizzatori idraulici telescopici a doppio effetto. Barra stabilizzatrice anteriore e posteriore.	
Sistema elettrico	Tensione nominale 24V - Alternatore 90A - 2 x Batteria 90Ah	

VERSIONE PROVVISORIA: Dati da confermare in fase di omologazione.